Achtung !

Anzuschließende Schütze müssen gegenseitig verriegelt werden
Klemme 1 + 2 + 3 = Zuleitung vom Wendeschütz
Klemme 6 + 9 = Sicherheitskreis
Klemme 11 + 12 = Endposition
Klemme 14 + 15 = Endposition
Externe Taster sind zwischen Klemme 9 + 11 bzw. 9 + 14 anzuschließen
Klemme 4 = Schutzleiteranschluß / PE

F2 = Thermoschutz in Motorwicklung
S4 = Sicherheitsendschalter für Endlage S6
S5 = Sicherheitsendschalter für Endlage S7
S6 = Endschalter
S7 = Endschalter
S10 = Sicherheitsendschalter der Nothandkurbel

Optionen:

- S10 Nothandkurbel mit elektrischer Absicherung
- Motorbremse 24 Volt/DC + 230 Volt/AC + 400 Volt/AC

- Potentiometer für Istwertabfrage / diverse Werte auf Anfrage

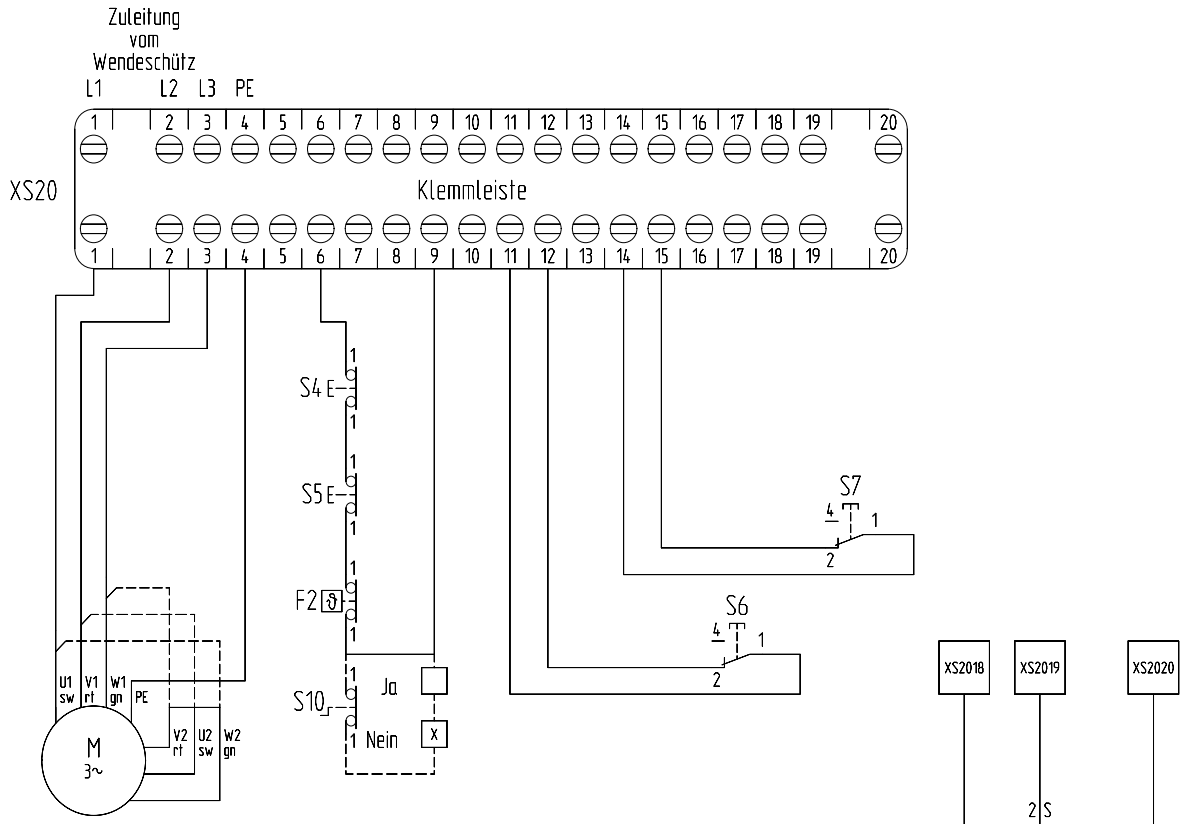

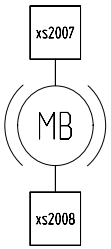

Anschluß

Anschluß

Motorbremse

Ja [X]

Nein [ ]

Spannung 24VDC

Drehstrommotor

Δ 230 Volt [ ]

Y 400 Volt [X]

Spannung _____

Potentiometer

Ja [X]

Nein [ ]

Wert 1KΩ

Technische Änderungen vorbehalten

				Datum	18.11.2010	Framo Morat GmbH & Co. KG Höchst 7 D-79871 Eisenbach www.framo-morat.com	Ausführung 2	Projekt: Compacta	P-No.	=cs2074	
				Bearb.	A.Beha / O.Trenkle				V-No.	+	
				Gepr.	H.Hensler		6-12-MS-BE05		Projekt Nr. 20000000		Blatt 1
Zustand	Änderung	Datum	Name	Norm		Urspr. / Ers. f. / Ers. d.			Zeichnung: cs2000.zng		von 1 Bl.